ZABER

X-ASR050B050B-SD12
電動 XY 顕微鏡ステージ
サイズ：ミリ

モ デ ル ： X-ASR050B050B-SD12
50mm x 50mm

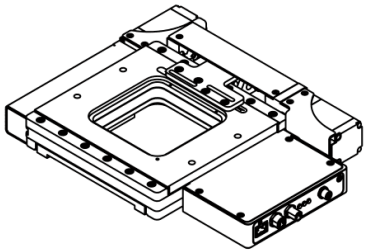

ブレッドボードの取り付けにはアダプターが必要です。
詳細は www.zaber.com のアクセサリーページを参照ください。

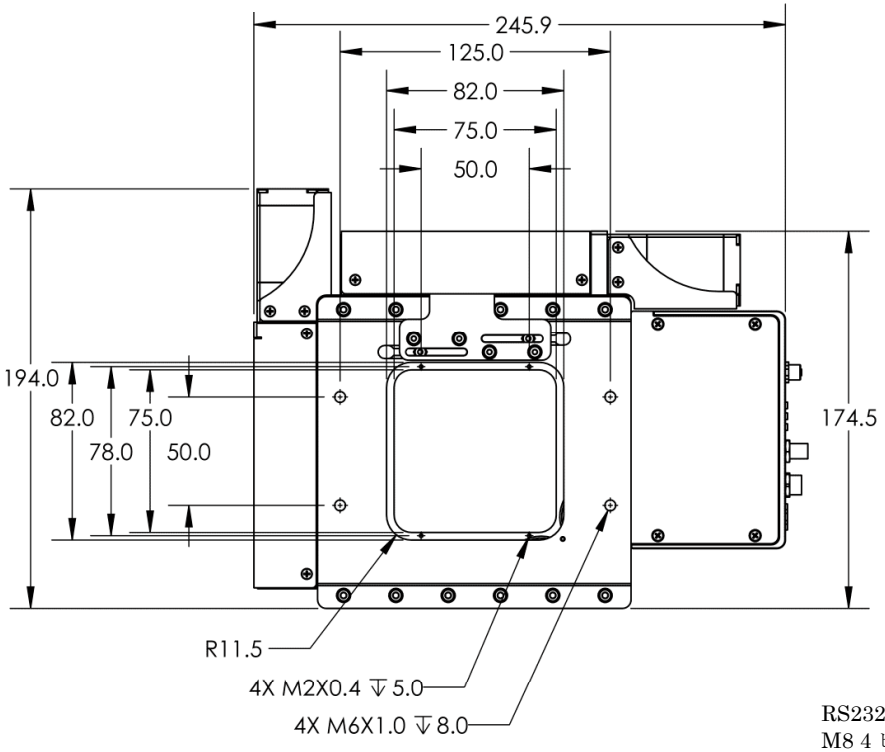

最短移動位置

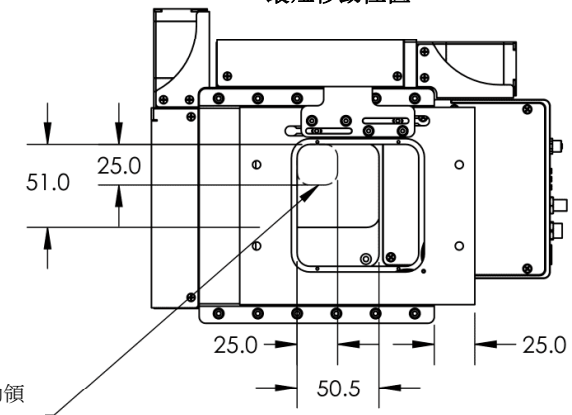

障害物のない全可動領域

最長移動位置

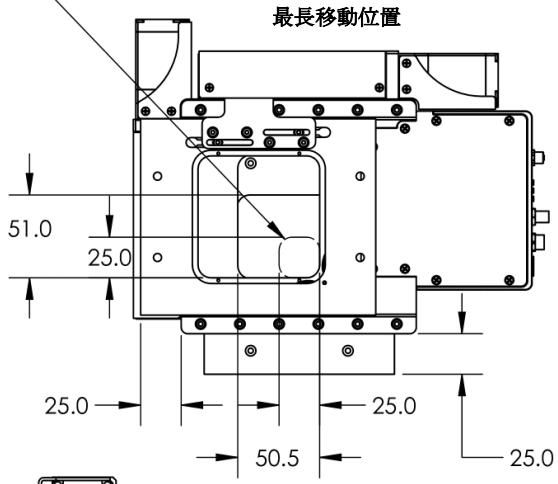

DI / DO、
M5 4 ピン、メス

RS232 前段＋電源
M8 4 ピンオス

RS232 次段＋電源
M8 4 ピンメス

電源 24-48Vdc 端子ブロック、2 ピン、5mm ピッチ

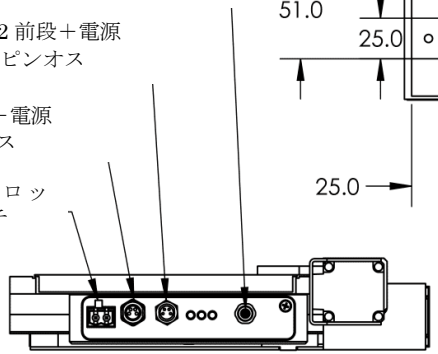

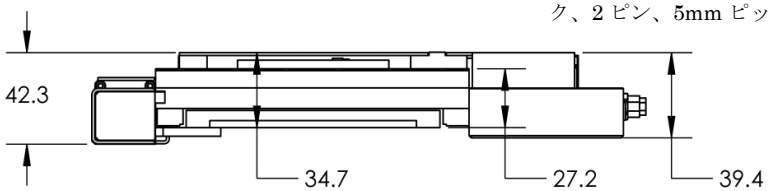

DWG 3521 R01